ELHANDHF ™
HARMONIC FILTER

НАЧНИТЕ ЭКОНОМИТЬ ЭЛЕКТРОЭНЕРГИЮ!!!
ПОВЫСИТЕ ЭФФЕКТИВНОСТЬ И НАДЁЖНОСТЬ СВОЕГО ЭЛЕКТРОПРИВОДА!!!

- большая эффективность подавления высших гармоник тока
- экономия электроэнергии
- эффективная альтернатива многоимпульсным схемам выпрямителей
- ограничение отрицательного влияния преобразователя частоты на сеть электроснабжения
- соответствие электроприводной системы требованиям стандартов IEEE 519-1992 и EN 61000-3-12

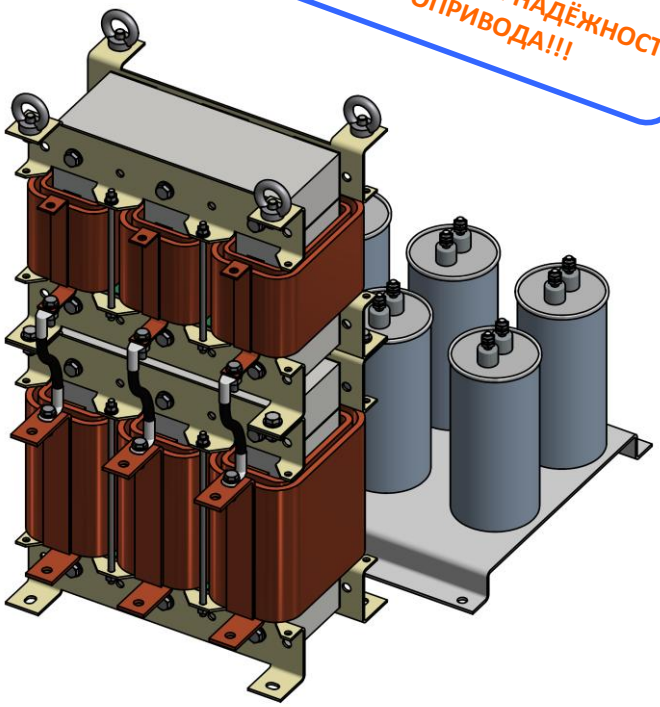

ТИПОВОЕ ИСПОЛЬЗОВАНИЕ:

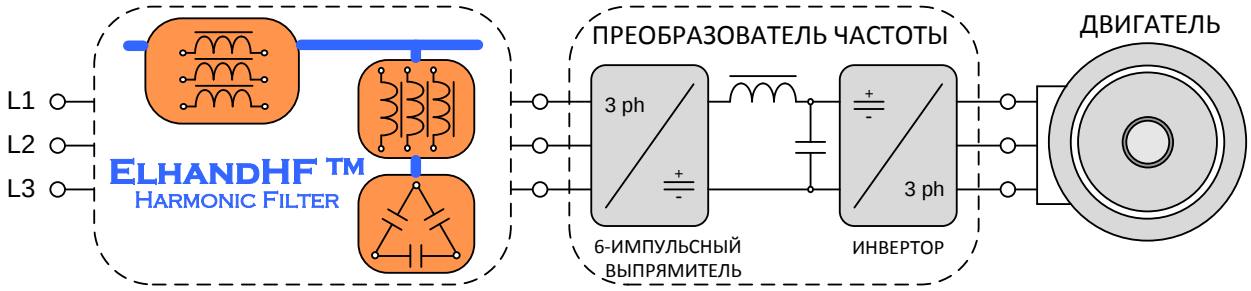

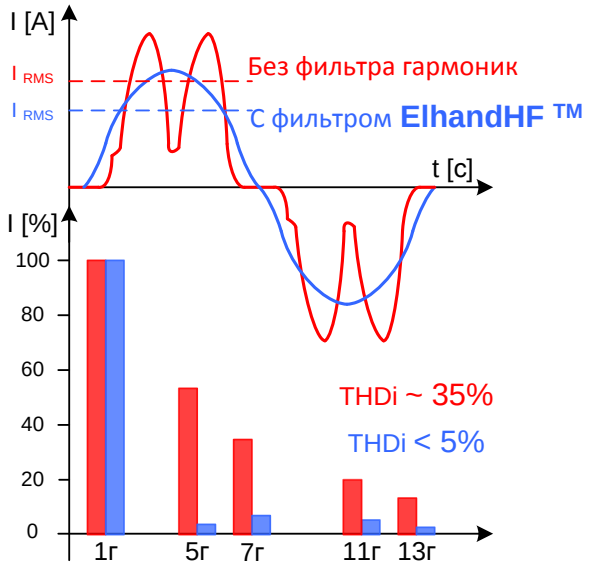

ПРИМЕРЫ ПРИМЕНЕНИЯ:

- на входе 6-пульсного выпрямителя (Схема Ларионова) преобразователя частоты
- системы питания, к которой подключено большое количество нелинейных приёмников подключенных к одному трансформатору
- как дешевая и эффективная альтернатива схем выпрямления с 12 и 18-пульсным выходом
- Источники бесперебойного питания и устройства промышленной автоматики
- выпрямительный погрузчик
- другие нелинейное приёмники

ELHAND TRANSFORMATORY Sp. z o.o.
PL 42-700 Lubliniec, ul. PCK 22
tel. +48 34 353 17 10
fax +48 34 356 40 03
www.elhand.pl

Дистрибьютор в РФ
ООО "ИНТЕРТРАНС"
+74997033389
+79092596714
info@transformator-ru.ru
transformator-ru.ru

elhand TRANSFORMATORY

ОТЛИЧИТЕЛЬНЫЕ ОСОБЕННОСТИ ФИЛЬТРОВ ELHANDHF ™ ?

- эффективное ограничение высших гармоник тока в широком диапазоне нагрузок
- существенно более низкие потери, ограничение шума и устранение внешнего статического поля благодаря применению инновационной low-loss технологии ELHANDCUTCORE ™ при производстве магнитных сердечников
- очень низкое потребление ёмкостного тока (<30%In) благодаря применению меньших ёмкостей конденсаторов фильтров
- высокая эффективность + естественное воздушное охлаждение - это экономия электроэнергии, длительный срок службы и надёжность (намного больше, чем в случае применения не очень надёжных вентиляторов)
- простота внедрения и минимальные расходы на эксплуатацию
- компактный дизайн и очень высокое качество изготовления

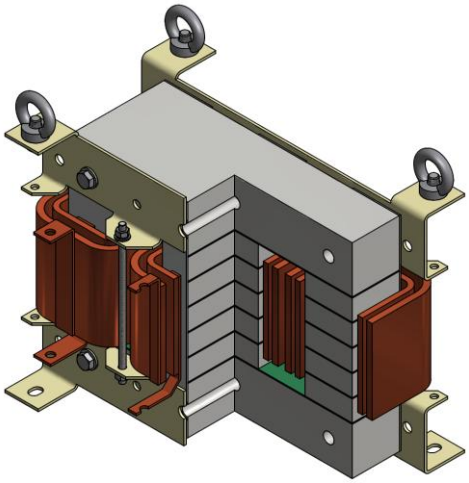

ELHANDCUTCORE ™
TECHNOLOGY

ИЗГОТОВЛЕНИЕ МНОГОЩЕЛЕВЫХ СЕРДЕЧНИКОВ ПО ТЕХНОЛОГИИ ELHANDCUTCORE ™ ЭТО:

- низкие потери и меньший нагрев
- пониженный уровень шума
- устранение внешнего электромагнитного поля
- устранение дополнительных потерь в конструктивных элементах дросселя
- неизменность параметров фильтра в широком диапазоне токов

ТЕХНИЧЕСКИЕ ДАННЫЕ:

Номинальное напряжение	до 690VAC ±10%
Номинальная частота	до 60Гц ± 1Гц
Импеданс источника электроснабжения	от 1,5% до 6%
Вид нагрузки	6-импульсный выпрямитель
Номинальная мощность	до 1200кВт
КПД	> 98,5% для номинальной мощности
Коэффициент искажения тока THDi	< 5% для номинальной мощности
Ёмкостный ток	< 30% входного тока
Тест напряжения	2,5кVAC (1мин)
Допустимая перегрузка	110% постоянная 160% 1 мин, один раз в час
Охлаждение	естественное воздушное AN
Диапазон температур	- 25°C до +55°C для полной нагрузки - 25°C до +85°C при транспортировке и хранении
Класс изоляции	F (155°C) или H (180°C)
Степень защиты	IP00, IP23, IP44, IP54, IP66

* Возможно изготовление фильтров с иными параметрами

ELHAND TRANSFORMATORY Sp. z o.o.
PL 42-700 Lubliniec, ul. PCK 22
tel. +48 34 353 17 10
fax +48 34 356 40 03
www.elhand.pl

Дистрибьютор в РФ
ООО "ИНТЕРТРАНС"
+74997033389
+79092596714
info@transformator-ru.ru
transformator-ru.ru

elhand TRANSFORMATORY